TRANSTER UNIT-LIFTING NARROW BELT (TULB-SN-GM)
标准型顶升窄带移载器

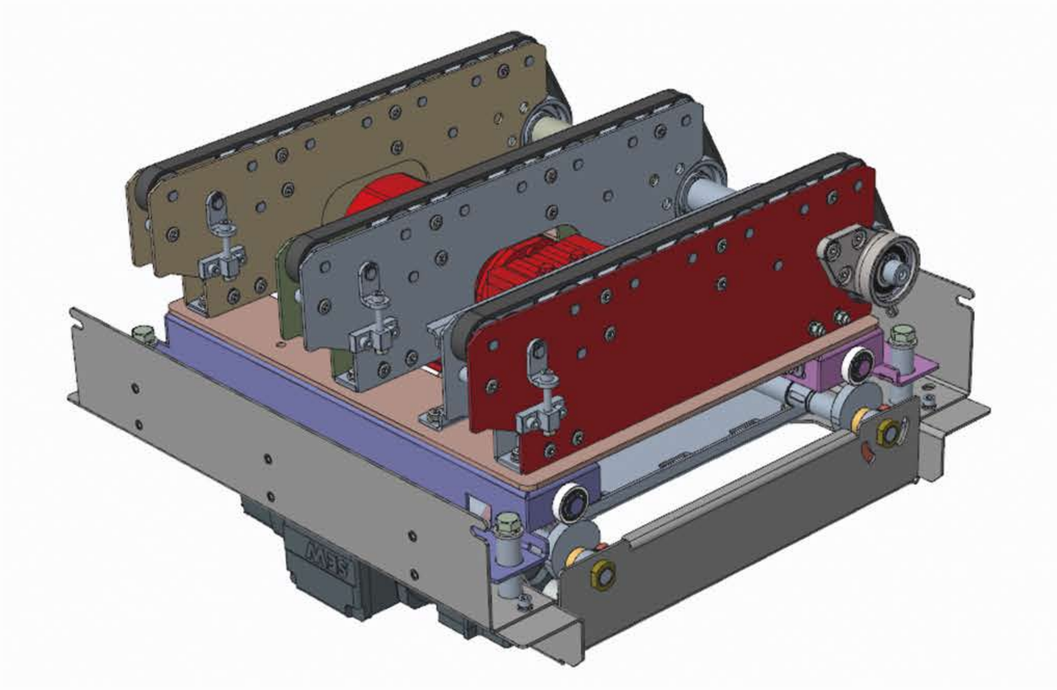

Characteristics / 产品特征

- 模块化设计
  Modular Design
- 高稳定性
  High Stability
- 输送平稳
  Smooth Conveying
- 高安全性
  High Safety

Technical Data / 产品参数

参数名称 Parameter Name	单位 Unit	数值 Data
最大荷载 Maximum Load	kg	50
输送速度 Convey Speed	m/s	1.0
环境温湿度 Ambient Temperature and Humidity	/	-30℃~0℃(低温 /Low Temperature) 0℃~40℃(常温 /Nomal Temperature) ≤90%(无凝露 /Without Condensation)
机架结构 Frame Material	/	碳钢 Carbon Steel (Oven Baked Powder Coat)
控制模式 Control Mode	/	手动 / 联网自动 Manual/Networked
移载方式 Transfer Method	/	顶升窄带 Lift-&-Transfer Narrow Belfts
移载效率 Efficiency of Transfer	pcs/h	800